somatherm

CONFORMITÉ SANITAIRE

Référence : **1645-04-20**

3540737816927

COLLECTEUR DE DISTRIBUTION CHANTIER À PORTÉE PLATE M3/4"-F1/2" - 4 SORTIES M1/2



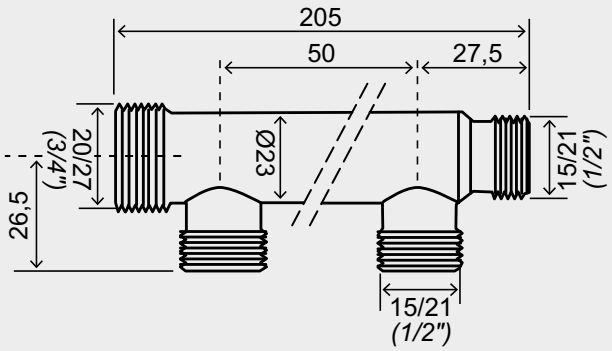

CORPS MONOBLOC POUR UNE MEILLEURE ÉTANCHÉITÉ ET DURABILITÉ
DOUBLE RACCORDEMENT POSSIBLE M20/27 - F15/21 POUR L'ALIMENTATION
PORTÉE PLATE : ÉTANCHÉITÉ RENFORCÉE

Collecteur de distribution chantier double raccordement M20/27 - F15/21. 4+1 sorties à portée plate M15/21.

DESCRIPTION	- Double raccordement Mâle 20/27 - Femelle 15/21. - Dérivations à portée plate Mâle 15/21. - 4+1 départs. - Raccordement 6 pans pour contre-serrage. - Entraxe entre les départs : 50 mm. - Corps monobloc laiton CW617N-4MS.
CARACTÉRISTIQUES	Collecteur de distribution chantier laiton double raccordement Mâle 20/27 et Femelle 15/21 avec dérivations portée plate Mâle 15/21. Corps monobloc en laiton ø22 mm en 4+1 sorties. Entraxe entre les départs de 50 mm.
APPLICATIONS	Distribution d'eau chaude et d'eau froide sanitaire ou de chauffage.
PRÉCAUTION D'EMPLOI	- Veillez à ce que les tubes ne subissent ni tensions, ni pliures, ni torsions. - Pression maximum 16 bars. - Température maximum +100°C.
GARANTIE ET EXCLUSION	La garantie ne s'appliquera pas en cas d'une application différente de celles préconisées.
PRESCRIPTION DE POSE	L'installation doit être réalisée conformément aux règles de l'art, avis techniques et DTU en vigueur. Avant l'installation du collecteur, la tuyauterie devra être nettoyée de toute substance solide susceptible de bloquer les vannes. Les tubes arrivant sur le collecteur doivent être parallèles. Les collecteurs doivent être fixés au mur avec les fixations appropriées, sans aucun autre matériel dans la zone de fixation pour ne pas encombrer les tuyauteries ou entraver les mouvements liés à la dilatation. Le serrage des raccords du tube sur les manchons du collecteur doit être effectué à l'aide d'une clé appropriée. Les couples de serrage des raccords doivent être appropriés en fonction des diamètres de raccordement.

16/06/26